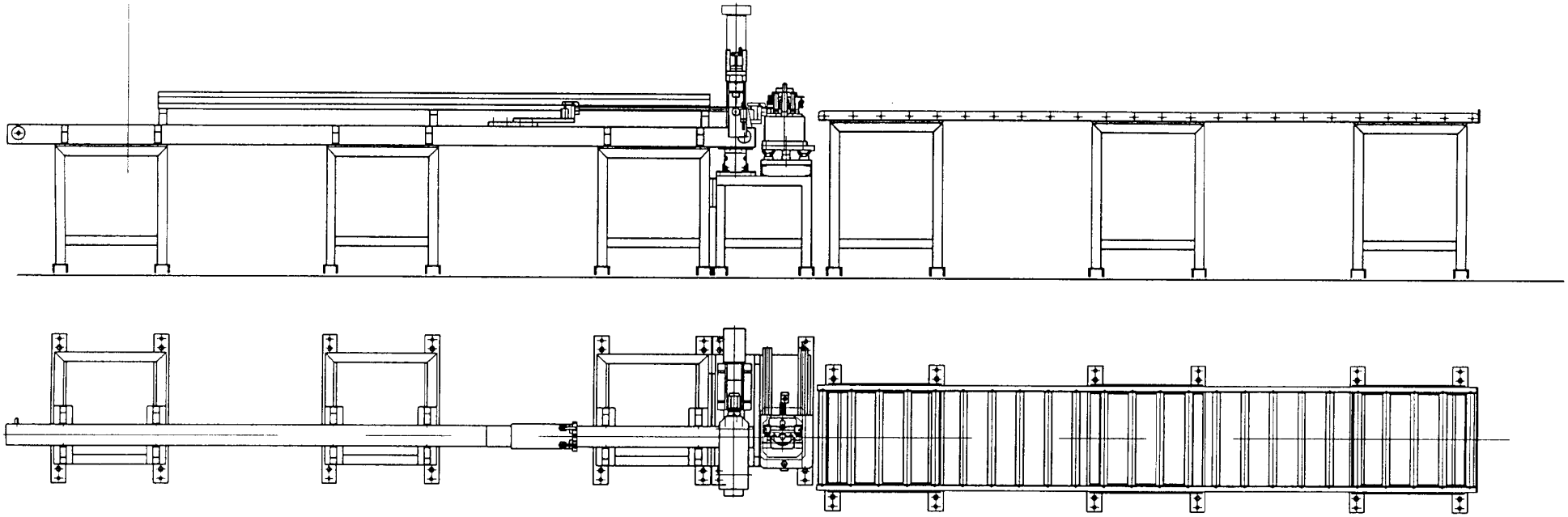

17/06/94			0
DATE	MODIFICATIONS	DESSIN	BAD
	BANC DE PERCAGE + GRUGEAGE		
mecon'outil			